第５２回県民スポーツ大会バドミントン競技

令和４年９月２５日　北秋田市鷹巣体育館

男子団体

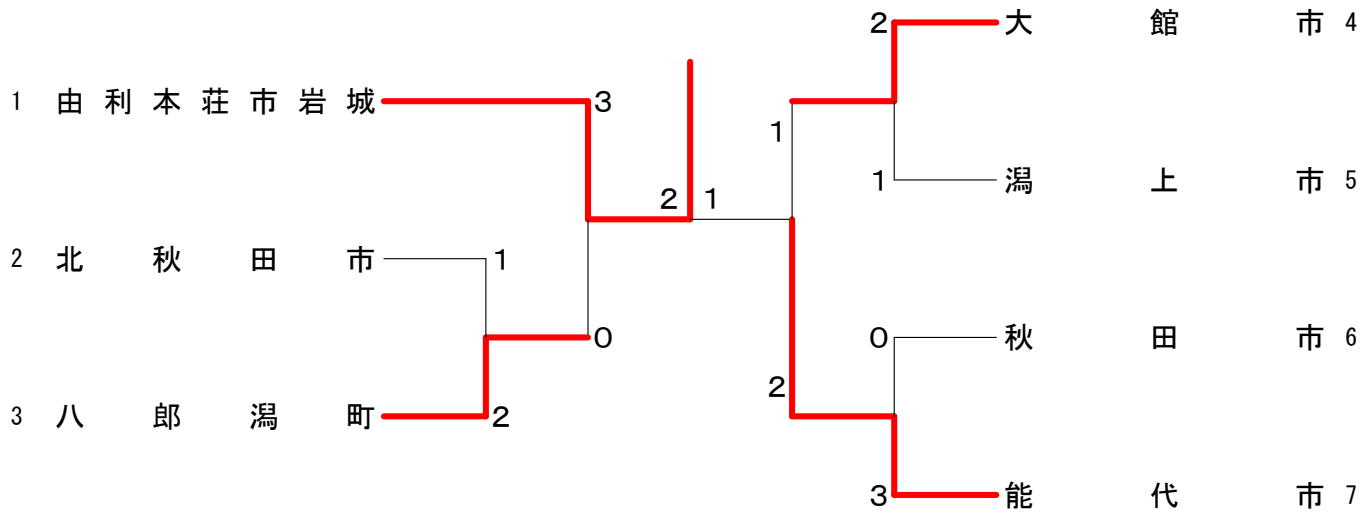

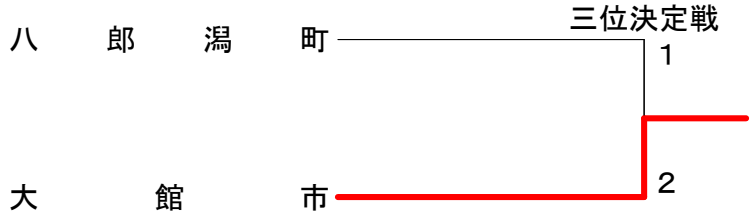

試合番号 MT－1

八郎潟町 ２－１ 北秋田市

渡部 竜也 大柳 健太	2	21-10 21- 8	0	萩野 勝 藤田 哲矢
南波 大 伊藤 海斗	0	20-22 17-21	2	清水 俊樹 庄司 雅史
遠藤 俊貴 小笠原 憲吾	2	21- 5 21- 5	0	田口 和也 金澤 寛武

試合番号 MT－2

大館市 ２－１ 潟上市

沓澤 宏輝 高松 正琉	0	18-21 21-23	2	近藤 駿汰 早川 里文
村岡 拓哉 米塚 達	2	21-17 14-21 21-16	1	三浦 健 木村 浩哉
田中 大成 熊谷 拓人	2	21-19 21-17	0	麻生 大道 高橋 廉

試合番号 MT－3

能代市 ３－０ 秋田市

野呂 誠也 工藤 茂元	2	21-18 21- 1	0	小笠原 徹 谷口 尚
野呂 誠幸 對馬 侑羽	2	21-13 21- 7	0	三浦 健 小沼 翼太
信太 惣晟 荒河 慶哉	2	21- 8 21-12	0	岡崎 保 西村 隆輝

試合番号 MT－4

由利本荘市岩城 ３－０ 八郎潟町

渡邉 拓斗 清水 優太朗	2	21-18 18-21 21-18	1	遠藤 俊貴 小笠原 憲吾
山田 健実 遠藤 壮登	2	21-14 23-21	0	渡部 竜也 大柳 健太
大越 快晴 工藤 和貴	2	21- 6 21-11	0	南波 大 伊藤 海斗

試合番号 MT－5

能代市 ２－１ 大館市

信太 惣晟 荒河 慶哉	2	11-21 21-16 21-15	1	村岡 拓哉 熊谷 拓人
野呂 誠也 工藤 茂元	2	21-17 23-21	0	沓澤 宏輝 米塚 達
野呂 誠幸 對馬 侑羽	1	21-19 19-21 17-21	2	田中 大成 高松 正琉

試合番号 MT－6

由利本荘市岩城 ２－１ 能代市

渡邉 拓斗 清水 優太朗	2	21-13 21-10	0	野呂 誠幸 對馬 侑羽
山田 健実 遠藤 壮登	0	15-21 14-21	2	信太 惣晟 荒河 慶哉
大越 快晴 工藤 和貴	2	16-21 21-19 21-18	1	野呂 誠也 工藤 茂元

試合番号 MT－7

大館市 ２－１ 八郎潟町

沓澤 宏輝 田中 大成	2	21- 7 21-17	0	大柳 健太 伊藤 海斗
村岡 拓哉 米塚 達	1	12-21 21-17 19-21	2	小笠原 憲吾 渡部 竜也
高松 正琉 熊谷 拓人	2	21-14 21-15	0	遠藤 俊貴 南波 大

女子団体	八郎潟町	秋田市	北秋田市	勝 敗	順位
八郎潟町		×１－２ G 3-5 P 134-154	○３－０ G 6-0 P 126-64	M 4-2 G 9-5 P 260-218	2
秋　田　市	○２－１ G 5-3 P 154-134		○３－０ G 6-0 P 126-40	M 5-1 G 11-3 P 280-174	1
北秋田市	×０－３ G 0-6 P 64-126	×０－３ G 0-6 P 40-126		M 0-6 G 0-12 P 104-252	3

試合番号 WT－1

八郎潟町　３－０　北秋田市

工藤　日向 能代　理沙	2	21-18 21-17	0	萩野　由美 高橋　洋子
伊藤　愛華 齊藤　芽衣	2	21- 6 21- 9	0	田村　茉鈴 佐々木　美有
金野　加奈 加藤　悠理	2	21-10 21- 4	0	千葉　朋子 長井　広子

試合番号 WT－2

秋田市　３－０　北秋田市

石川　佳苗 藤田　麻衣	2	21-11 21- 9	0	長井　広子 佐々木　美有
加藤　那奈子 益子　楓加	2	21- 7 21- 5	0	千葉　朋子 高橋　洋子
今野　由菜 斉藤　福美	2	21- 3 21- 5	0	市川　美紀 萩野　由美

試合番号 WT－3

秋田市　２－１　八郎潟町

今野　由菜 藤田　麻衣	2	13-21 21-10 22-20	1	工藤　日向 能代　理沙
加藤　那奈子 石川　佳苗	1	17-21 21-12 18-21	2	伊藤　愛華 齊藤　芽衣
益子　楓加 斉藤　福美	2	21-12 21-17	0	金野　加奈 加藤　悠理