第７３回県民体育大会バドミントン競技（一般の部）

令和４年６月１１日～１２日　美郷町総合体育館リリオス

１部青年男子ダブルス

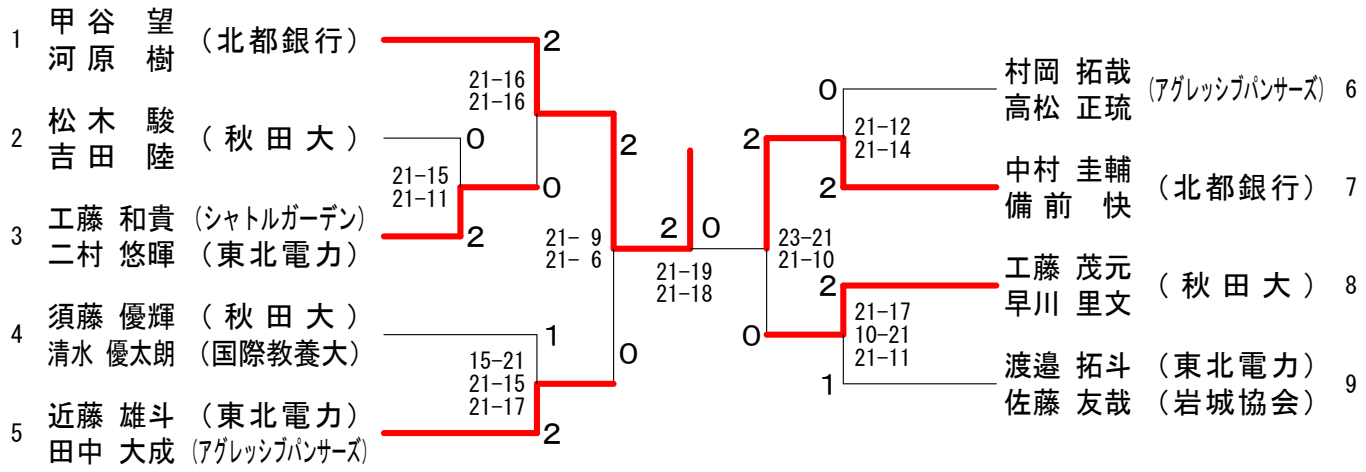

２部青年男子ダブルス

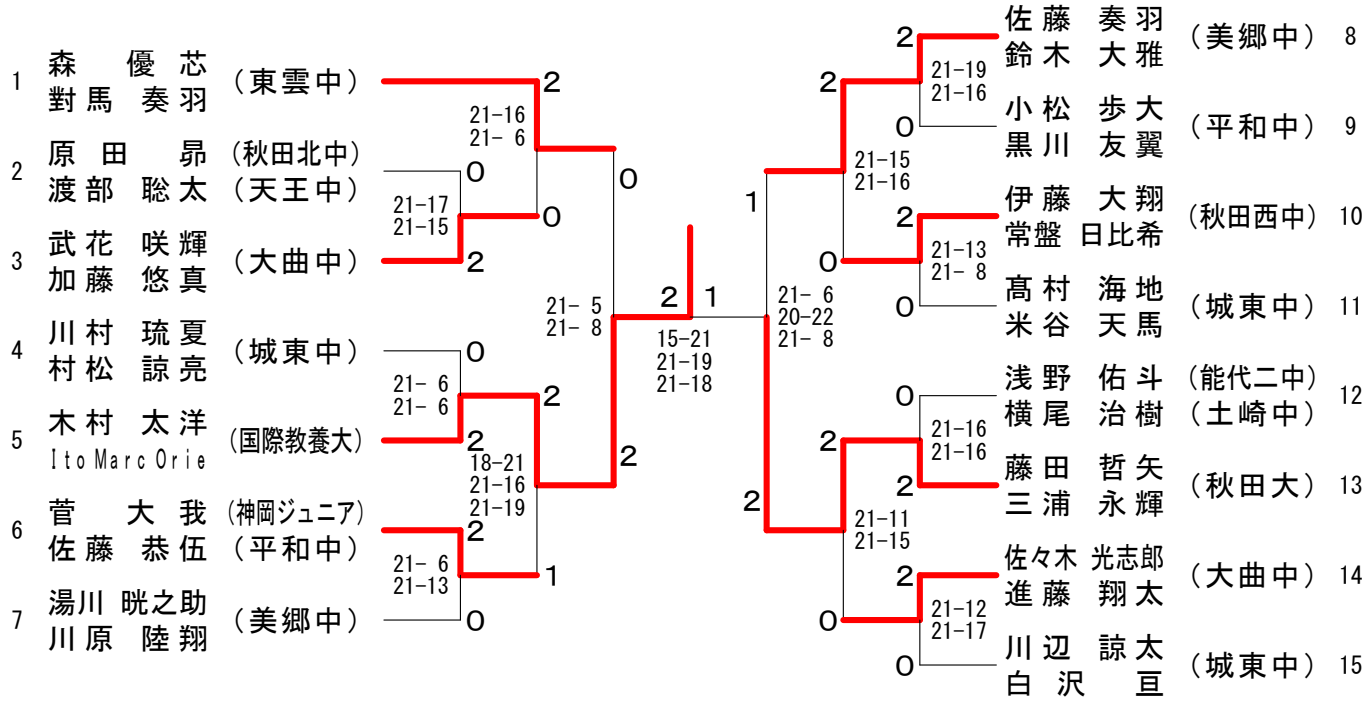

３０歳以上男子ダブルス

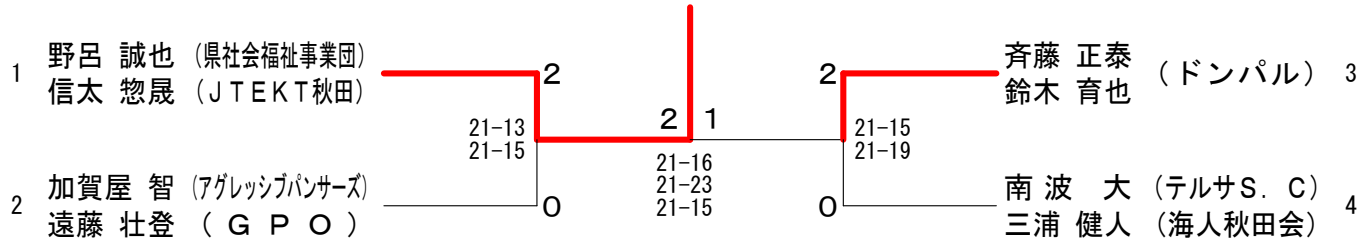

４０歳以上男子ダブルス

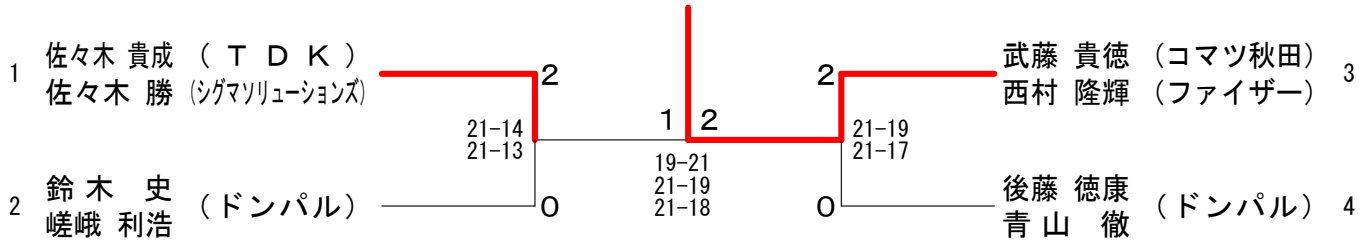

５０歳以上男子ダブルス	高野 柴田	工藤 佐藤	原 鍵谷	勝敗	順位
高野 務（タカノ電機） 柴田 英明（サクラバ）		× 21-14 13-21 18-21	○ 21-18 21-11	M 1-1 G 3-2 P 94-85	2
工藤 研（北部ＢＣ） 佐藤 博之（横手市協会）	○ 14-21 21-13 21-18		○ 21-13 21-12	M 2-0 G 4-1 P 98-77	1
原 文俊 鍵谷 武則（能代シニア）	× 18-21 11-21	× 13-21 12-21		M 0-2 G 0-4 P 54-84	3

１部青年女子ダブルス	曽根 小松	今野 久永	田中 江里口	勝敗	順位
曽根 夏姫 小松 ゆい（北都銀行）		○ 21-12 21-10	× 14-21 18-21	M 1-1 G 2-2 P 74-64	2
今野 由菜 久永 亜美（秋田大）	× 12-21 10-21		× 5-21 7-21	M 0-2 G 0-4 P 34-84	3
田中 果帆 江里口 玲奈（北都銀行）	○ 21-14 21-18	○ 21- 5 21- 7		M 2-0 G 4-0 P 84-44	1

２部青年女子ダブルス

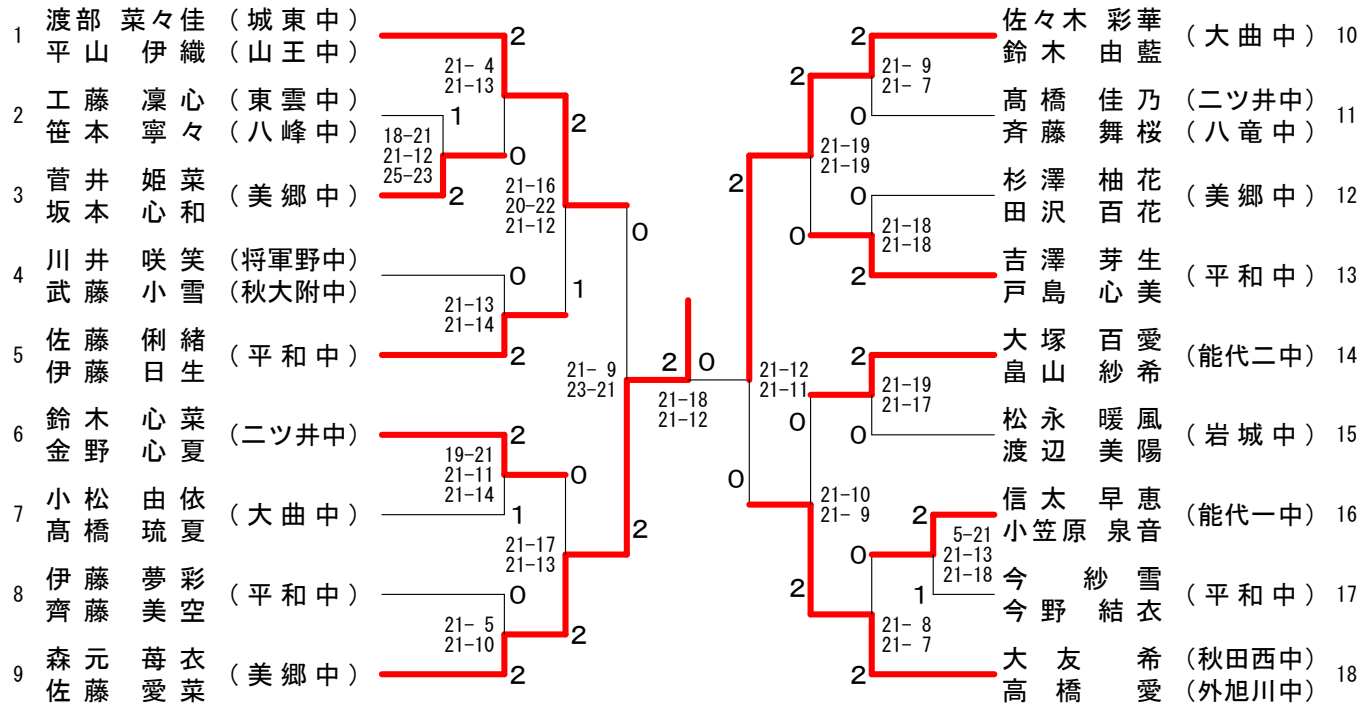

１部青年男子シングルス

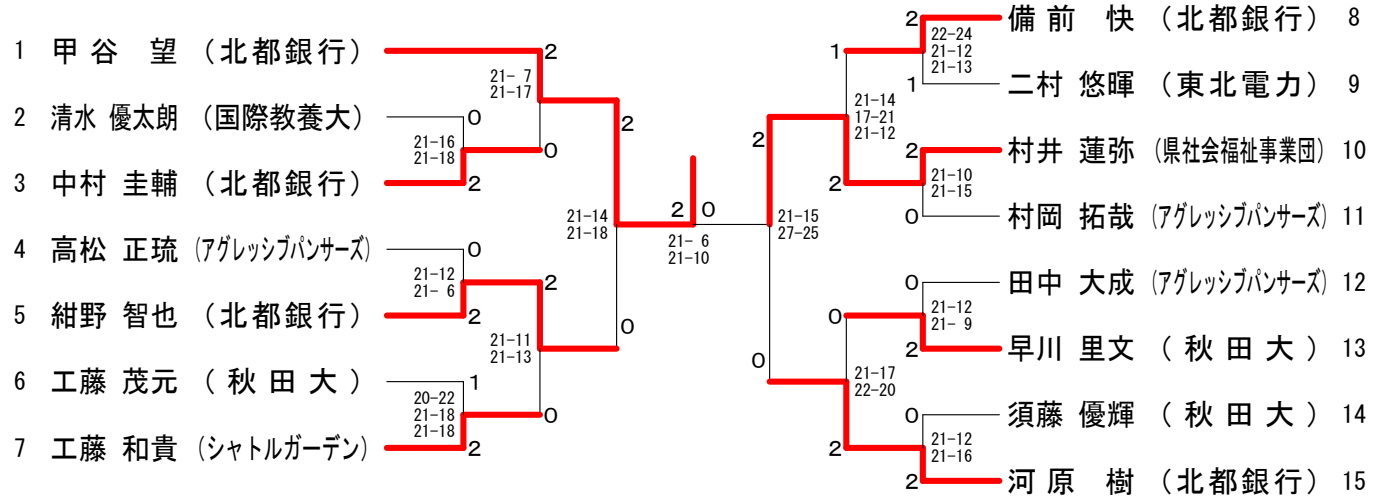

２部青年男子シングルス

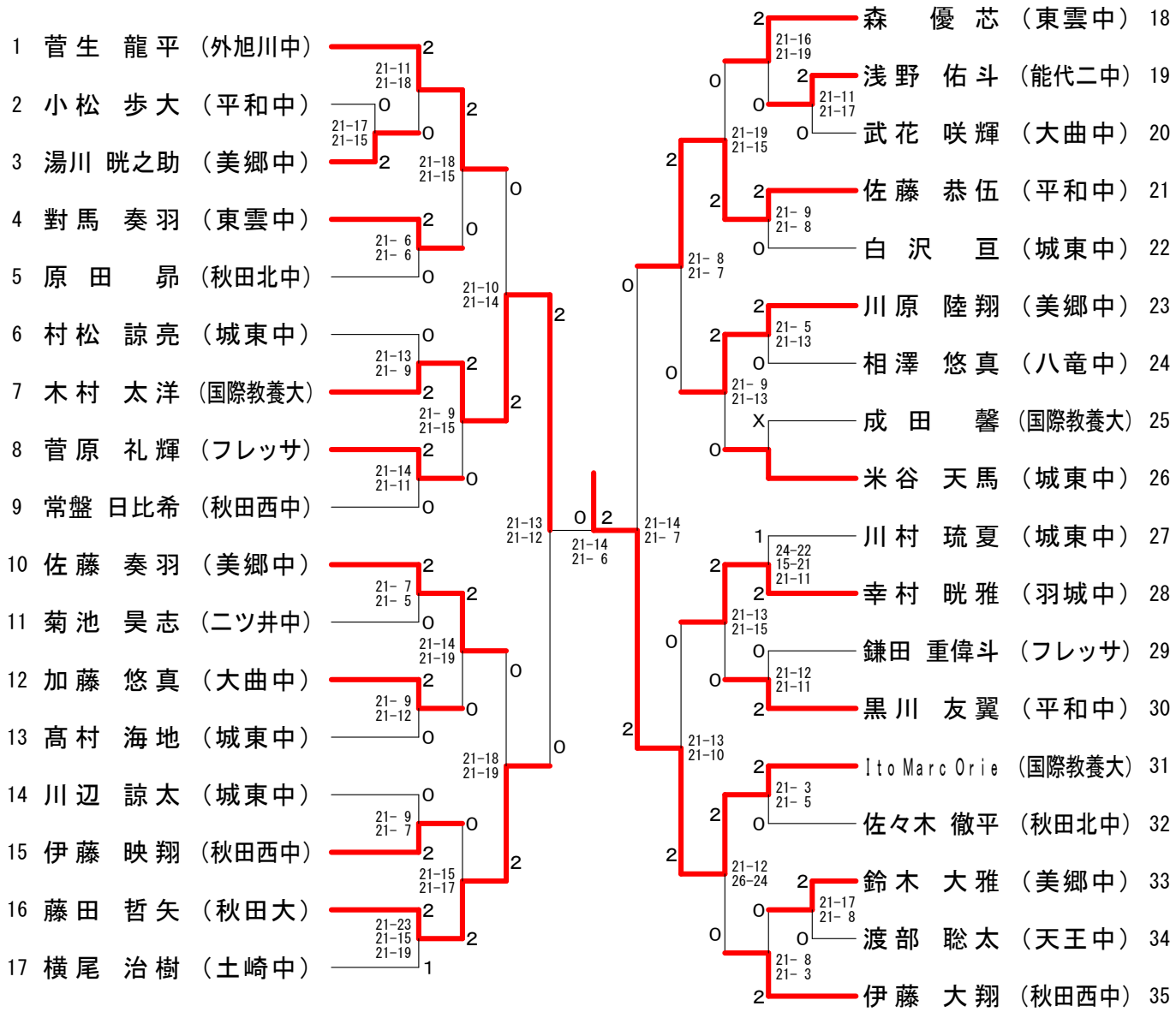

３０歳以上男子シングルス

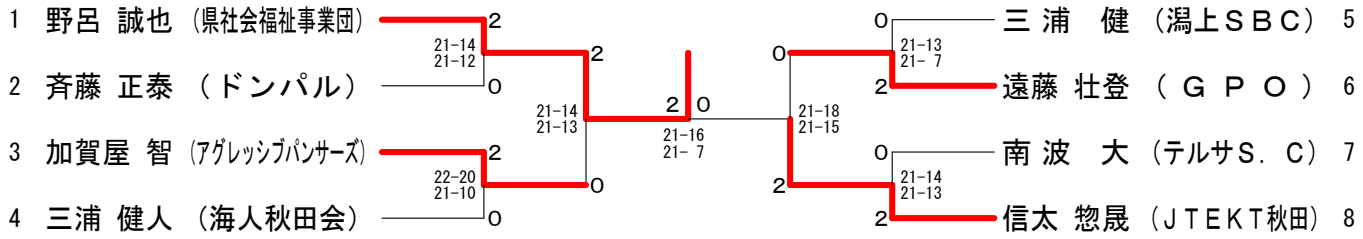

４０歳以上男子シングルス

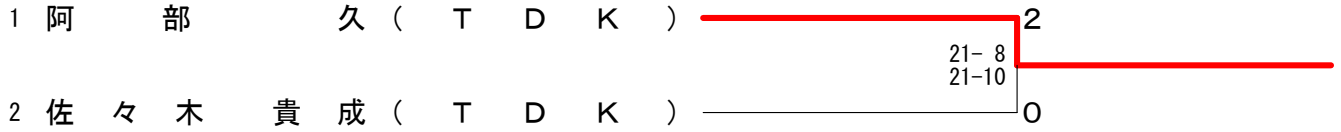

１部青年女子シングルス

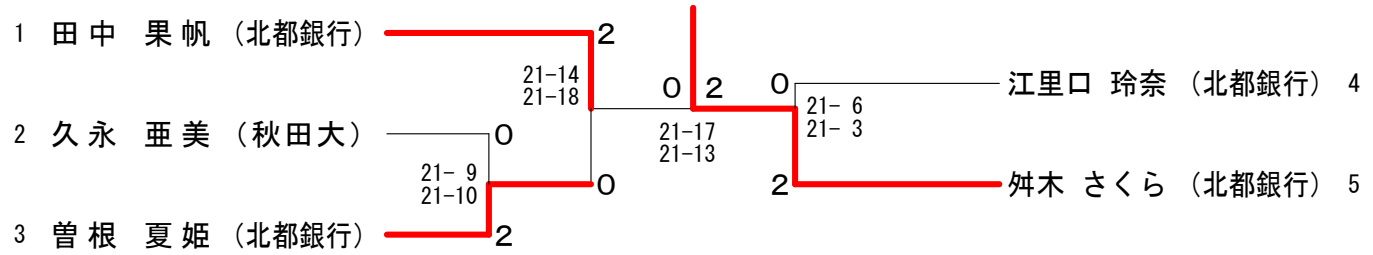
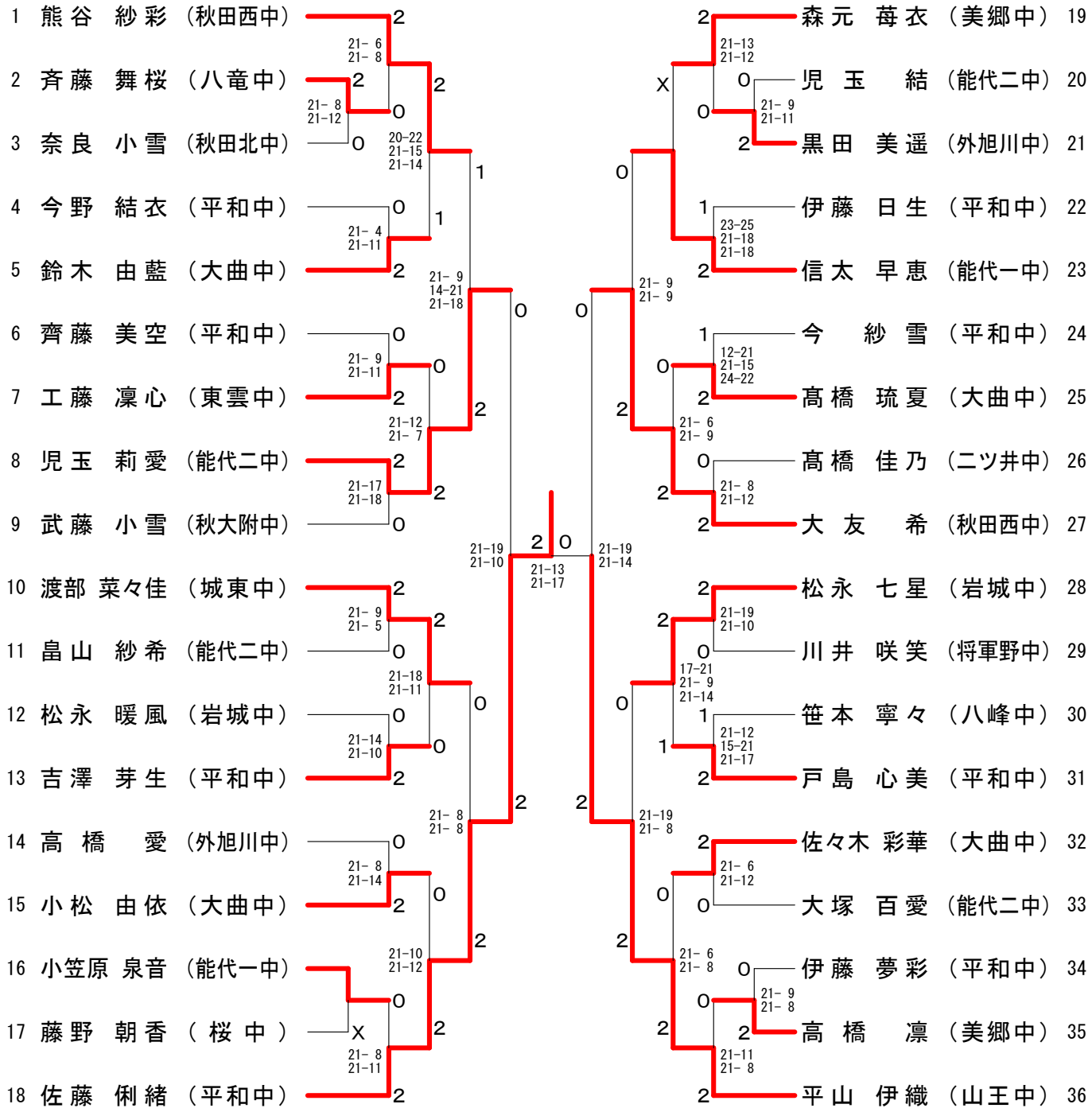
２部青年女子シングルス